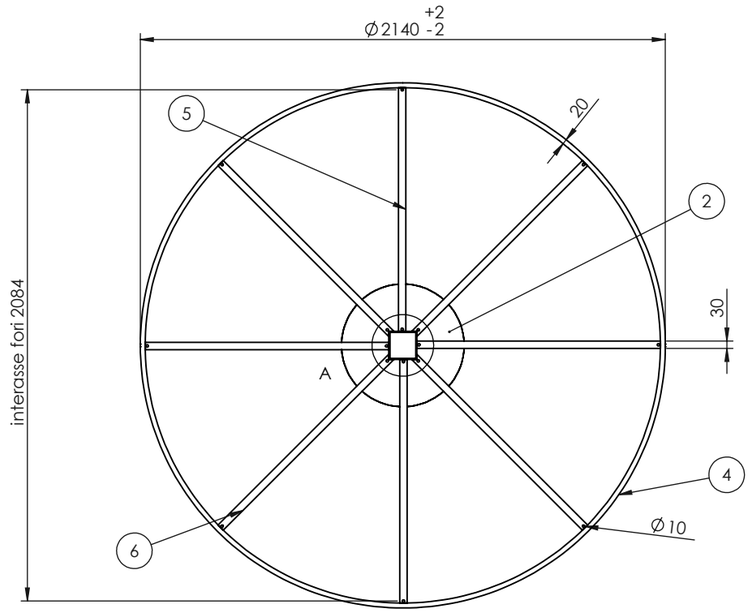

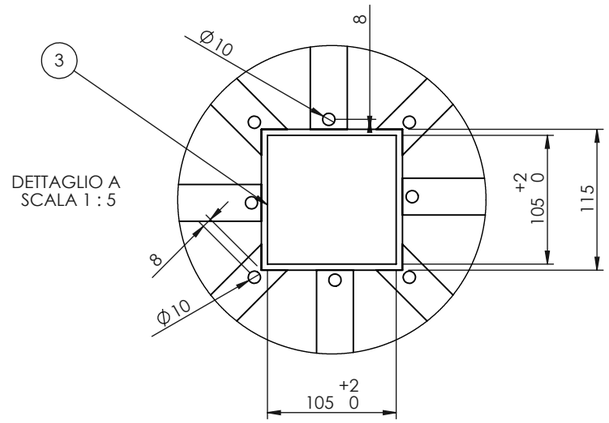

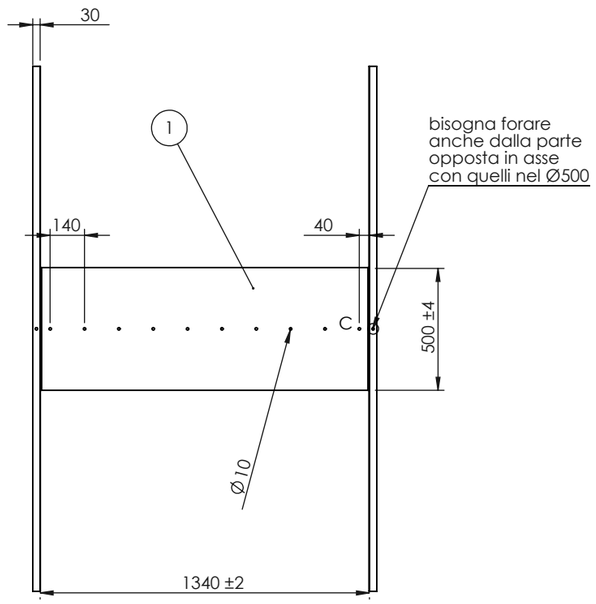

Pos.	Code	Material	Description	Q.tà
1	0001735_0_02	S235JR	Tubo Ø indicativo 500 sp 3mm	1
2	0001735_0_03	S235JR	flangia sp. 3 mm	2
3	0001735_0_04	S235JR	tubolare 115x115 sp. 5mm	1
4	0001735_0_05	S235JR	tubolare 30x20 sp 3mm	2
5	0001735_0_06	S235JR	tubolare 30x30 sp3mm	8
6	0001735_0_08	S235JR	tubolare 30x30 sp3mm	8
7	0001735_0_01	S235JR	flangia sp. 1 mm	2

Material Materiale	Vedi tabella / see table	*Chamfers unlisted* *Radius unlisted* Smussi non quotati Raggi non quotati 1x45° R=1	*General tolerances mechanical processes* Tolleranze generali processi meccanici ISO 2768-mK	*General tolerances finished size of mold* Tolleranze generali dimensioni finite di stampo ISO 3302-1-M3	*General tolerances extruded* Tolleranze generali estrusi UNI EN 755/9
Weight Kg Peso Kg	215Kg				
Surface/thermal treatment Trattamento term/superf.	ERRORE:trattamento		*Drawn* Disegnato	Claudio Conti	*Date* Data 22/06/2016
			Controlled Controllato	Alessandro Sacchi	*Date* Data 23/06/2016
			Approved Approvato		*Date* Data
			Description Descrizione		Foglio 1 di 1 Sheet 1 of 1
Drawing the property of Lavorgomma LTD Reproduction Disegno di proprietà di Lavorgomma LTD riproduzione			*N. Drawing* N. Disegno	0001735_0_00	Scale 1:25 Scala 1:25 A3

LAVORGOMMA LAVORGOMMAGROUP
e-mail : info@lavorgomma.com www.lavorgommagroup.com